断面図

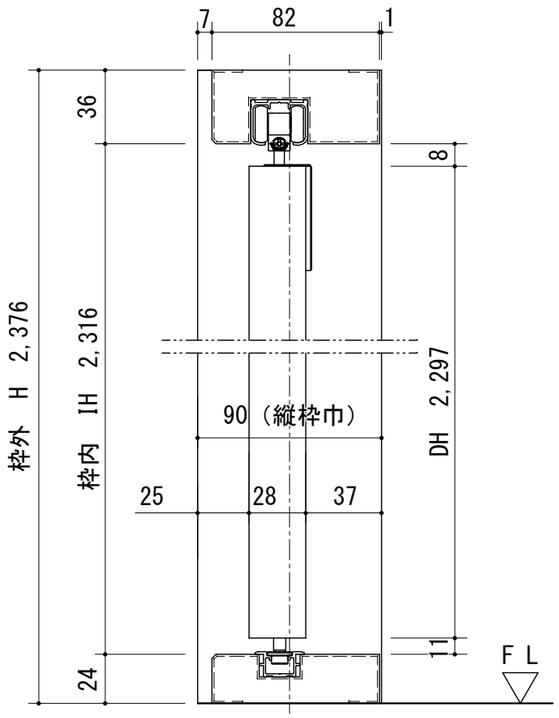

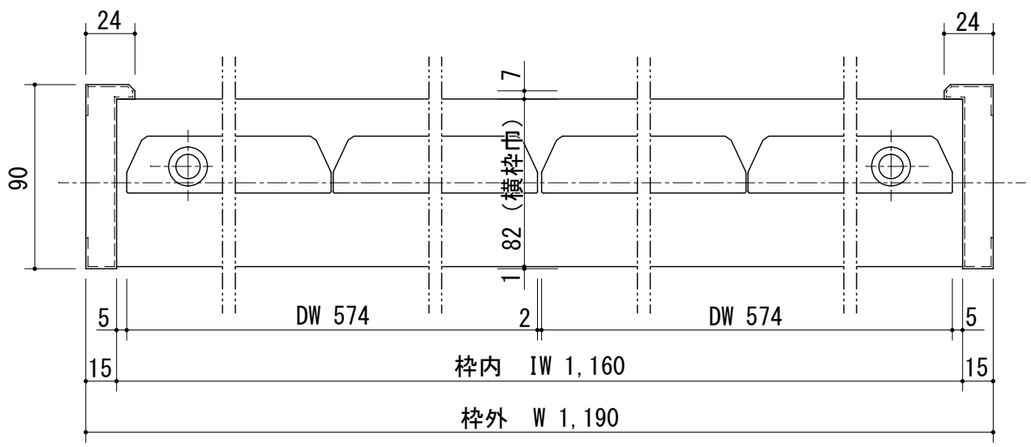

開口記号	備　　考	建具幅ＤＷ	内法ＩＷ	枠外幅W	建具高ＤＨ	内法高ＩＨ	枠外高Ｈ
		574	1,160	1,190	2,297	2,316	2,376

正面図

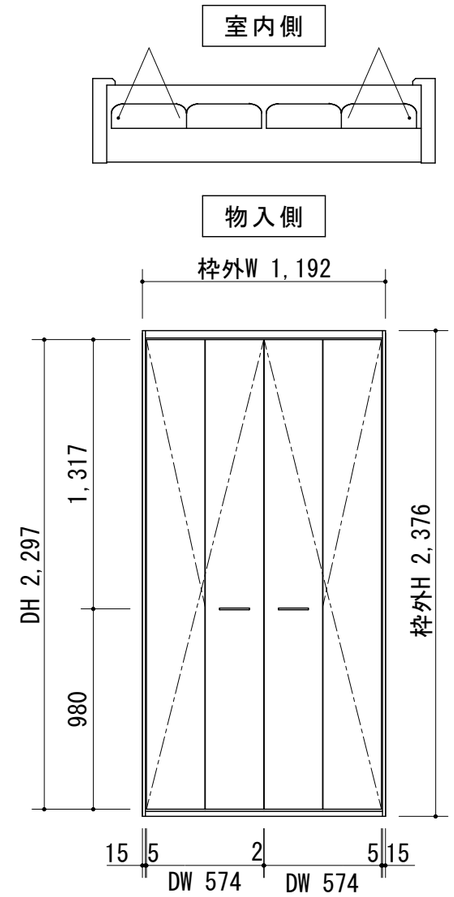

製品仕様欄

名　称 / Title		クローゼット
扉	品番	T2CTFN12□□
	デザイン	フラット
	表面材	MDF/強化紙貼り
	付属部材	取手(TTE001)・ﾋﾝｼﾞ(CHJ001)・ﾌﾞﾗｹｯﾄ(CBK001)
枠	品番	T2CF4N22□□
	表面材	MDF/オレフィンシート貼り
	付属部材	ﾚｰﾙ（上・下）ﾌﾘｰ/ﾋﾟﾎﾞｯﾄ兼用部品ｾｯﾄ(CFPBM)

TiGRAN	第 1 版		改 訂 履 歴 / History	承 認	検 図	作 成	縮 尺 / Scale		件 名 / Subject	
	制定日	2015.04.03				安藤	断面図	正面図	図 番 / No.	
	改定日						1/3	1/30	種 別 / Drawing	承 認 図